Inserite poi le altre 4 bottiglie della fila.

INVENTATO IN AUSTRIA, COSTRUITO PER IL MONDO!

adatto a tutte le bottiglie da 0,1 litri a 2,0 l (o un'altezza di bottiglia di 400 mm), fusti di birra fino a 30 litri standard EURO o DIN e casse per bevande.

A-5222 Munderfing Hauptstraße 4 Tel.: 0043 / (0)664 / 1816518 e-mail: verkauf@gastrohandel.at
www.flaschenwaschen.com

Dotata di serie di un cestello portabottiglie e di un inserto porta-casse.

Il sistema di lavaggio e risciacquo appositamente sviluppato per la pulizia delle bottiglie garantisce che tutti i tipi di bottiglie (bottiglie di birra, bottiglie di latte, bottiglie di succo di frutta, bottiglie d'acqua, vasetti di yogurt, ecc.) vengano lavati e sterilizzati all'interno e all'esterno (max. 20 bottiglie per ciclo di lavaggio).

2 cicli di lavaggio separati (lavaggio e risciacquo) garantiscono il massimo livello di igiene anche per piccole quantità di materiale.

Efficiente ed economica. Un filtro di superficie assicura che le etichette staccate delle bottiglie non entrino nella soluzione di lavaggio.

Il programma dura 6 min. e 30 sec. Nel ciclo di lavaggio di 6 min. vengono messi in circolo nel sistema quasi 2000 l di soluzione di lavaggio. A seconda del tipo di bottiglia, la capacità di ricircolo è utilizzata fino al 54% per l'interno della bottiglia mentre il resto va all'esterno, intorno alla bottiglia. Nel ciclo di risciacquo, circa 8,7 l di acqua corrente sono riversati all'interno e intorno alle bottiglie.

Funzione Rinse:
Premendo il tasto Rinse per 20 sec. l'acqua corrente viene riversata all'interno e intorno alle bottiglie per 20 sec. A questo scopo, la macchina deve essere spenta e il tubo di troppo pieno deve essere rimosso.

Principio di funzionamento:
L'acqua corrente è controllata da un'elettrovalvola a magnete e diretta al vano lavaggio. L'acqua corrente viene iniettata negli ugelli di risciacquo inferiori posti nel vano lavaggio con il supporto da una pompa di aumento della pressione incorporata.

Contemporaneamente una pompa dosatrice immette la sostanza chimica nel vano lavaggio per produrre la soluzione di lavaggio.

Nel vano lavaggio ci sono 2 riscaldatori da 4,5 kW ciascuno. Una volta raggiunto il livello di riempimento nel serbatoio, la valvola magnetica si spegne e il riscaldatore inizia a riscaldare gradualmente l'acqua a circa 57°C. Se il cliente non ha abbastanza potenza elettrica a disposizione, è possibile scollegare un riscaldatore. Ciò significa tuttavia che devono essere previsti tempi di attesa tra le singole fasi di lavaggio. Una spia luminosa indica che la temperatura desiderata è stata raggiunta.

Quando si preme il pulsante di avvio, la soluzione di lavaggio (29 l) nel serbatoio viene messa in circolo nel vano lavaggio. La pompa di lavaggio eroga 330 l/min. di soluzione di lavaggio nel vano e pulisce le bottiglie all'interno e all'esterno.

Ad ogni fase di lavaggio una quantità di acqua corrente pari a circa 8,7 litri viene erogata attraverso speciali ugelli all'interno e intorno alle bottiglie. In questo modo, la soluzione di lavaggio viene fatta fuoriuscire dall'interno della bottiglia e la sostanza chimica necessaria viene nuovamente immessa nel serbatoio per garantire un nuovo lavaggio igienizzante.
Dopo il processo di lavaggio, la macchina riscalda di nuovo automaticamente la soluzione di lavaggio fino al raggiungimento della temperatura di lavaggio impostata. Una spia luminosa indica che la macchina è pronta per la messa in servizio e che è possibile effettuare un nuovo processo di lavaggio.

La sostanza chimica prodotta appositamente per la nostra macchina lavabottiglie può essere utilizzata come detergente liquido per ogni tipo di bottiglia. L'enzima in polvere favorisce la pulizia delle bottiglie di latte e dei vasetti di yogurt.

Il cliente è libero di utilizzare una sostanza chimica diversa da quella raccomandata da noi. Tuttavia, non ci assumiamo alcuna responsabilità per la sterilizzazione delle bottiglie o per il risciacquo completo della soluzione di lavaggio.

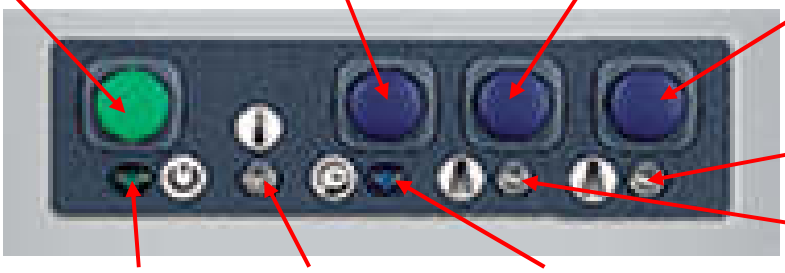

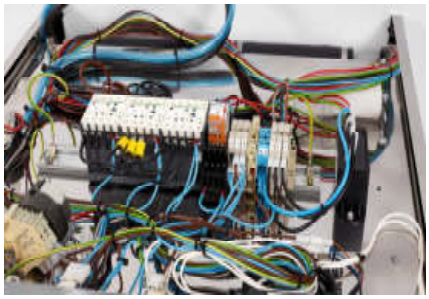

Tutta la tecnologia della macchina lavabottiglie è elettromeccanica. Non ci sono componenti elettronici o circuiti stampati. Di conseguenza la macchina è di facile utilizzo e consente una rapida risoluzione dei problemi.

La nuova pompa di aumento della pressione assicura un risciacquo ottimale con acqua corrente dopo il processo di lavaggio.
La pompa di ricircolo per la soluzione di lavaggio ha una capacità di ricircolo di 330 l/min.

Un sistema di dosaggio automatico per il detergente liquido è installato di serie.

Grazie al nuovo sistema del cestello e alla maschera di misurazione in dotazione, è possibile posizionare nel cestello con estrema precisione qualsiasi tipo di bottiglia facendo sì che la macchina pulisca perfettamente sia all'interno che all'esterno (max. 20 pz.)

Ciò significa che non si è legati a nessun modello di bottiglia e che con una veloce modifica si può passare rapidamente, ad esempio, da bottiglie a collo lungo a bottiglie con tappo meccanico o a bottiglie NRW.
O, ad es., da bottiglie di latte da 0,5 l a bottiglie di latte da 1,0 l.

Il nuovo sistema a cestello - unico come i prodotti dei nostri clienti.

Con il kit di conversione per il lavaggio dei fusti, la macchina lavabottiglie può essere trasformata in pochi minuti in una macchina per il lavaggio dei fusti.

Veloce ed economico, come l'intera macchina lavabottiglie.

A-5222 Munderfing Hauptstraße 4 Tel.: 0043 / (0)664 / 1816518 e-mail: verkauf@gastrohandel.at
www.flaschenwaschen.com

Ciao Erich,
ecco la mia opinione:
la nuova macchina lavabottiglie è un enorme aiuto. È affidabile e pulita. Non posso immaginare di farne a meno.
Cordiali saluti,
Rudi

malle biermanufaktur
Handcrafted Fine Ales
Privatbrauerei Rudolf Malle | Hochpirkachweg 3 | 9500 Villach | Telefon +43 660 7624040
braumeister@mallebier.at | www.mallebier.at | UID-Nummer: ATU56061807

KALTENTALER Brauhaus

Caro Erich,
Caro Martin,

voglio ringraziarvi per questa macchina lavabottiglie che è veramente geniale. Mi sono imbattuto nella vostra azienda dopo avere cercato a lungo un modo semplice ma ottimale per pulire le bottiglie della nostra osteria-birreria.
A febbraio 2016, a meno di 2 settimane dall'ordine, ho finalmente ritirato la GS21. Sono assolutamente entusiasta del risultato del vostro lavoro.
L'installazione presso il sito di Kaltental è stata molto facile e la macchina è stata pronta per il funzionamento dopo soli 20 minuti. Il consumo di detersivo è molto ridotto a fronte di un eccellente risultato di lavaggio. Anche la pulizia finale a lavoro finito non potrebbe essere più semplice.
Nel complesso, un prodotto molto ben concepito. Complimenti.
Lavare le bottiglie è un grande piacere,
Dominik Schempp
Mastro Birraio

Egregio Signor Baumgartner, caro Erich!

Il nostro impianto lavabottiglie è operativo da diverso tempo e funziona perfettamente. Le bottiglie sono pulite e quindi per me non è un problema riempirle di nuovo di latte e di consegnarle.

Grazie per la fruttuosa collaborazione
Cordiali saluti,

Buachberger`s Mill
Fam. Aigner
Buchberg 1
5163 Mattsee
0664 53 06 641
mail: info@buchbergmilch.at
web: www.buchbergmilch.at

Egregio Signor Baumgartner,

siamo molto soddisfatti del risultato di pulizia che ci garantisce la macchina.
Cordiali saluti

Michael Moritz, Mastro Birraio diplomato
Firmatario autorizzato / Mastro Birraio

Baumgartner
Der reife Hochgenuss!

Brauerei Jos. Baumgartner GmbH
Franz-Xaver-Brunner-Str. 1
A-4780 Schärding
+43-7712/3110-33
+43-664/140 71 37
www.brauerei-baumgartner.at
www.facebook.com/brauerei.baumgartner

Nota importante per l'installazione:

Lo scarico dell'acqua deve essere posto a un'altezza di non più di 60 mm dalla base della macchina.
Afflusso dell'acqua: 2,5 bar di pressione di flusso permanente, Linea di alimentazione dell'acqua ¾"
Potenza richiesta: 10 kW 400 Volt

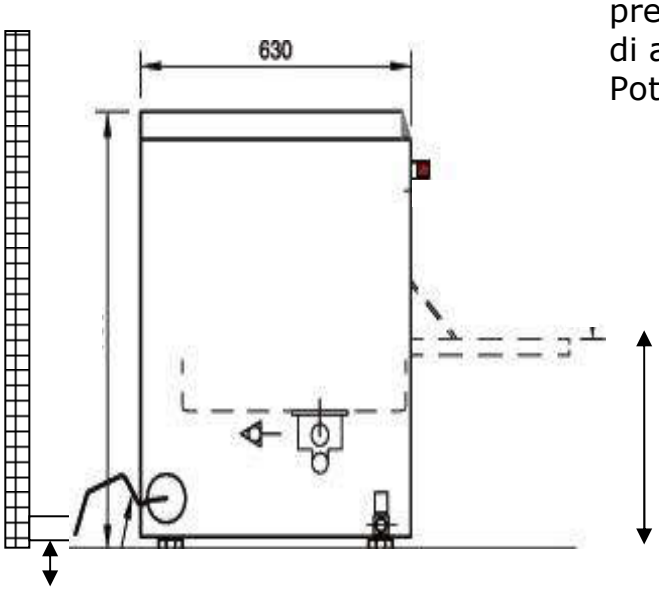

330 mm (dal pavimento al bordo interno del portello)

Scarico dell'acqua max. 50-60 mm dal pavimento
Altezza dell'unità 820 mm

Dati tecnici:

Reg. RAEE No:	DE 51131709
Capacità oraria	ca. 190 bottiglie/ora
Bottiglie per ciclo di lavaggio:	max. 20 pz.
Tempo di lavaggio:	6 min 30 sec.
Potenza della pompa:	736 W
Capacità di ricircolo:	330 l / min.
Riscaldatore del serbatoio:	2 x 4500 W
Valore complessivo di collegamento:	9736 W
Tensione:	400 Volt
Capacità del serbatoio:	29 l
Consumo d'acqua/processo di lavaggio:	ca. 8,7 l
Pressione di flusso permanente necessaria:	2,5 bar
Tubo di alimentazione dell'acqua / Scarico dell'acqua	¾" 50 mm ∅
Altezza di inserimento:	bottiglie fino a 400 mm
Misure del cestello:	500 x 500 mm
Dotazione di cestelli:	1 cestello per bottiglie 1 inserto di supporto per casse di birra
Misure:	
Larghezza:	580 mm
Profondità:	650 mm
Altezza piedi inclusi:	820 mm

Esempio di calcolo dei costi per 10 cicli di lavaggio = 200 bottiglie:

Consumo di acqua:		
Riempimento 29 l + 10 cicli di lavaggio a 8,7 l = 116 l	= €	0,428
Consumo di energia:		
Con una temperatura di ingresso di +6°C circa 7 kWh di elettricità	= €	1,750
Consumo sostanza chimica:		
per impostazione di fabbrica 2.2g/l Acqua corrente = 255 g	= €	1,445

Ne risulta che il lavaggio di 200 bottiglie costa ca. 0,0181 euro a bottiglia.

Prezzi netti IVA esclusa:

Macchina lavabottiglie di birra GS 21 inclusi: 1 cestello per bottiglie, 1 porta-casse, pompa dosatrice, filtro di superficie, pompa per aumento di pressione, maschera di misurazione e materiale di piccole dimensioni per il montaggio del cestello. L'attacco per l'afflusso dell'acqua, lo scarico dell'acqua, il collegamento elettrico e il tubo flessibile per l'immissione della sostanza chimica sono preinstallati.

Prezzo completo (2-4 settimane di consegna)	€	4.000,--
Cestello portabottiglie extra	€	500,--
Kit di conversione per il lavaggio dei fusti	€	500,--
Sostanza chimica per il lavaggio delle bottiglie di birra, contenitore da 6 kg	€	45,--
Detergente enzimatico (potenzia la pulizia per es. per le bottiglie di latte)	€	25,--

Prezzi non vincolanti.
Si applicano le condizioni contrattuali generali della Società
Erich Baumgartner A-5222 Munderfing

www.facebook.com/flaschenwaschen

www.flaschenwaschen.com