ebatec Freude am Spülen
erich baumgartner technik - gewerbliche Spülsysteme

Generalimporteur für
Jemi
Gewerbliche Spülmaschinen

Mode d'emploi
Lave-bouteilles GS 21

Édition: Novembre 2020

Erich Baumgartner
Gastronomiemaschinengroßhandel
Hauptstraße 4
A - 5222 Munderfing
Tel.: 0043 / (0)664 / 18 16 5 18
Fax: 0043 / 7744 / 20 12 12
Courriel: erich@gastrohandel.at

Installation, mise en service	Pages	2-3
Rincer	Pages	3-4
Vider la machine, nettoyer l'intérieur	Pages	5-6
Actions possibles pour remédier aux pannes, détartrage	Page	7
Schéma électrique	Pages	8-10
Données techniques	Page	11
Panier à bouteilles (assemblage),	Pages	12-16
Réglage des buses de rinçage secondaire	Pages	17-18

Lire complètement le mode d'emploi avant d'utiliser la machine

Sous réserve de modifications techniques

Installation et connexion de la machine

- La machine est équipée des accessoires suivants:
- Alimentation électrique 5 x 2,5 mm² connectée au lave-bouteilles.
- Tube d'alimentation avec les pièces de connexion et joints appropriés
- tuyau de vidange, 1 panier à bouteilles, 1 support de caisse, 1 gabarit
  Les conditions qui suivent décrites dans le plan d'installation son nécessaires:
- Évacuation d'eau pas plus haut que 60 mm du fond de la machine (voir illustration)
- La connexion d'eau d'appoint de la machine s'effectue par une conduite d'alimentation de ¾"
- Pression d'eau requise 2,5 bar, pression d'écoulement permanente
- Branchement électrique triphasé avec des composants pour la protection (magnéto-thermique et différentiel). L'interrupteur principal à installer (section omnipolaire) devrait être à une distance entre les contacts égale ou supérieure à 3 mm.

Il faut mettre la machine de niveau à l'aide des pieds réglables en hauteur. Contrôler la position correcte à l'intérieur de la machine (glissière du panier) à l'aide d'un niveau à bulle - pas au boîtier.
Il faut que la porte puisse s'ouvrir et se fermer facilement.
Enlever le film de protection blanc de la machine.
L'alimentation en eau, l'évacuation d'eau, le câble électrique ainsi que le tube du moyen de dosage sont pré-installés dans la machine.
Il faut connecter la machine à une tension de réseau de **400 volts 50 Hz**.

Attention: Il faut que l'installation soit effectuée par une entreprise autorisée!!

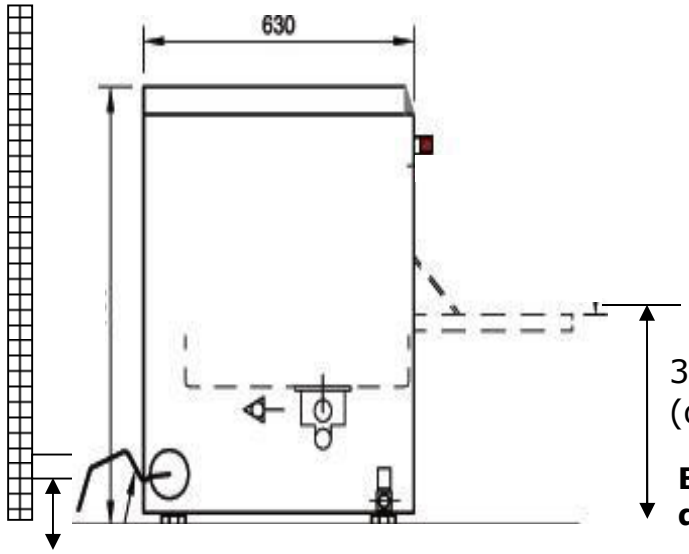

330 mm
(du sol au bord intérieur de la porte)

Bord inférieur de l'écoulement d'eau 60 mm maximum du fond

Prendre le bidon de produits chimiques, percer un trou d'un Ø d'environ 8 mm dans le couvercle.
Insérer le tuyau dans le couvercle et fixer le poids et le filtre d'aspiration. Visser le couvercle sur le bidon.
Il faudrait que le filtre de succion reste au fond du bidon. Attention: Il y a un risque de brûlures au contact des produits chimiques. Observer les indications de danger.

Après avoir correctement installé et raccordé la machine, assembler le panier à bouteilles.
Voir les instructions de la page 12 à 16.
Ensuite ajuster les buses de rinçage secondaire.
Voir les instructions des pages 17 à 18.

Mise en service

Enlever le panneau en-dessous de la porte en desserrant les 2 vis à gauche et à droite Les vis sont sécurisées par une goupille de retenue.
ATTENTION: DÉCONNECTER DU SECTEUR!!
NE PAS TOUCHER L'INTÉRIEUR DE LA MACHINE

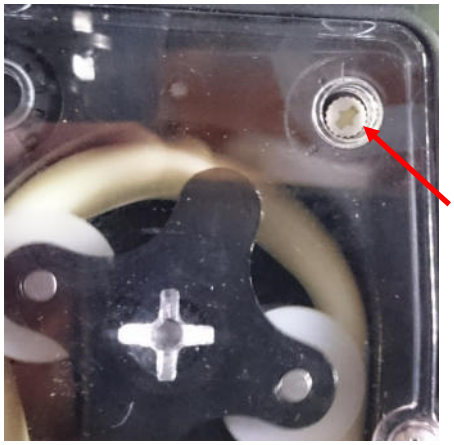

La pompe de dosage se trouve derrière le panneau à l'avant gauche.
Contrôler si le réglage du dosage est identique à celui sur la photo à gauche.
Positionner la flèche sur 1 heure.
Sinon, ajuster à l'aide d'un petit tournevis, comme illustré.
En cas de livraison pendant la saison froide, il se peut que la roue axiale colle. Pour cela, enlever le couvercle en Plexiglas et effectuer à la main quelques tours vers la droite.

Remonter le couvercle en Plexiglas sur la pompe de dosage et remonter le panneau sur la machine.

Attention: Il y a un risque de brûlures au contact des produits chimiques. Par conséquent toujours porter des lunettes de protection et des gants.

Rincer

Contrôler si le filtre d'aspiration se trouve à la position prévue.

Insérer le tube de trop plein dans l'ouverture du filtre de succion.
Poser les filtres de surface dans la machine (auparavant retirer la feuille de protection)

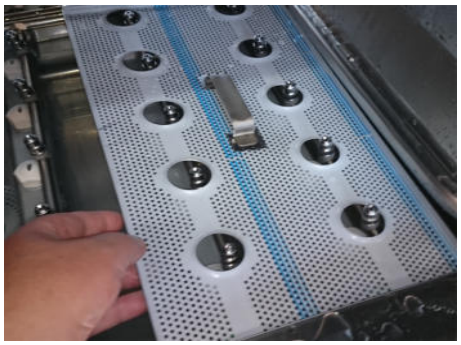

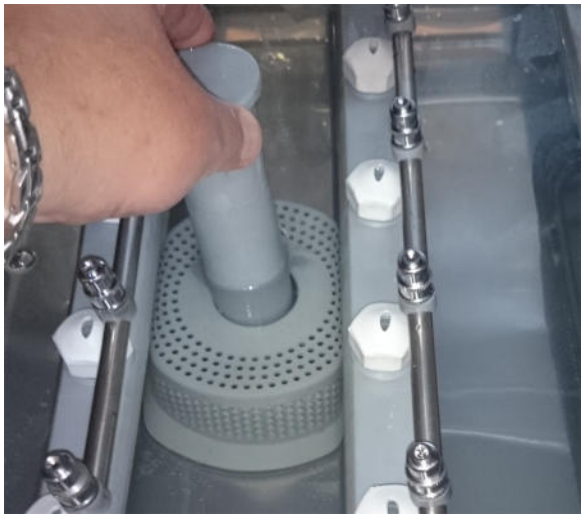

Fermer la porte et appuyer sur l'interrupteur principal (1). **Le voyant vert (3) s'allume**.

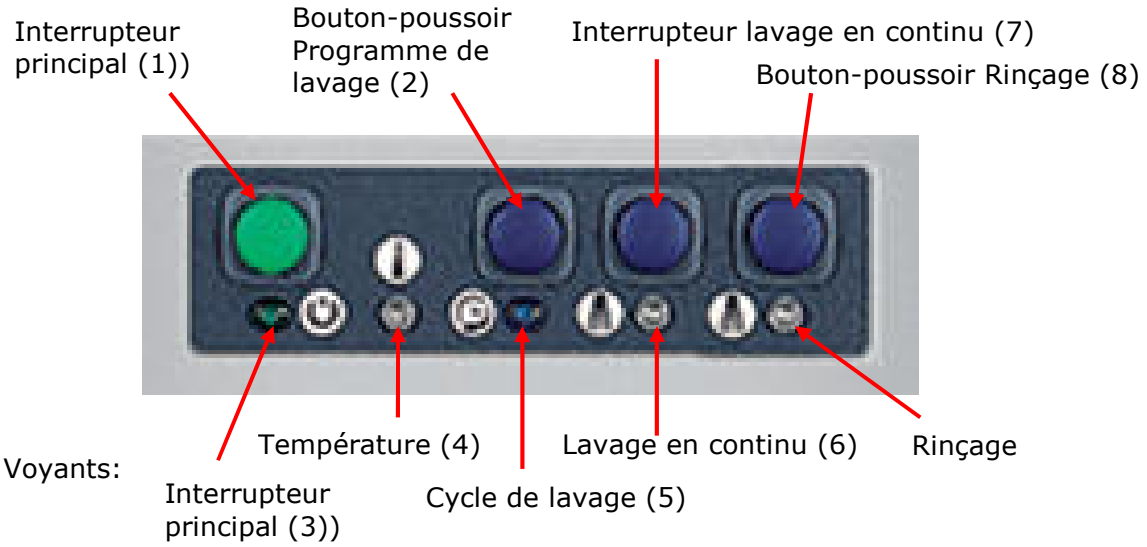

Le **remplissage automatique** du réservoir s'effectue par la soupape d'admission, la pompe d'augmentation de pression et par le système de rinçage secondaire. la machine a obtenu le niveau d'eau, la machine arrête automatiquement l'alimentation en eau à l'aide d'un pressostat. Le pressostat est réglé en série avec l'électrovanne qui est responsable du remplissage de la machine. Dans cette dernière position, le réservoir est chauffé.
La machine est prête pour le processus de rinçage dès que la température dans le réservoir (env. 57ºC) est atteinte **L'affichage de température (4) est allumé.** Le temps pour le remplissage et chauffage est d'environ 12-15 minutes.

Produit de lavage (détergent)

Pour le dosage automatique du détergent liquide, la machine est équipée d'un dispositif de dosage du détergent. Si on utilise des poudres aux enzymes, elles sont à verser manuellement dans la machine. Observer les indications sur l'emballage.

Ouvrir la porte et insérer le panier ou le porteur de panier

Appuyer sur le bouton de démarrage (2) pour le processus de rinçage.
Le témoin lumineux du processus de rinçage (5) est allumé, les différents niveaux du processus de rinçage se succèdent: **Rincer, doser les produits chimiques de lavage, rinçage secondaire.**
Dès que le processus de rinçage est terminé (6 min. 30 sec.), le voyant (5) s'éteint et on peut utiliser la machine pour un nouveau processus de rinçage dès que le voyant (4) se rallume. En fonction de la salissure des bouteilles ou des caisses, la machine peut utiliser la même lessive. Si la lessive est trop sale, il faut la remplacer. Ceci au moins tous les 8- 10 cycles de lavage. Après chaque cycle de lavage, il faut enlever les étiquettes de la cabine de lavage!

Rincer

En appuyant sur le bouton Rincer (8) (le voyant 9 est allumé) de l'eau fraîche est automatiquement amenée à l'intérieur pendant 20 sec. Ce faisant, l'eau fraîche est projetée dans et autour des bouteilles. Attention: Il faut que la machine soit éteinte et le tube de trop plein soit enlevé.

Attention:
Toujours vider les bouteilles avant le lavage – Risque de formation de mousse.
Faire tremper les bouteilles sales dans une solution alcaline adaptée.
En appuyant sur le bouton de lavage en continu (7 – le voyant 6 est allumé) on peut soumettre les bouteilles à un nettoyage intensif. Ne pas laisser la machine sans surveillance au cours du programme de lavage en continu.
Les joints en caoutchouc des bouteilles à fermeture mécanique (si non moulés) doivent être enlevés avant le lavage.

Vider la machine
Appuyer sur l' **interrupteur principal(1).** Le voyant s'éteint. Ouvrir la porte, enlever le panier avec les bouteilles ou la caisse nettoyées (s'il y a un panier dans la machine), tirer le **tube de trop plein**, l'eau de rinçage dans le réservoir s'évacue automatiquement.

Assurez-vous que l'eau s'écoule rapidement de manière uniforme du réservoir.

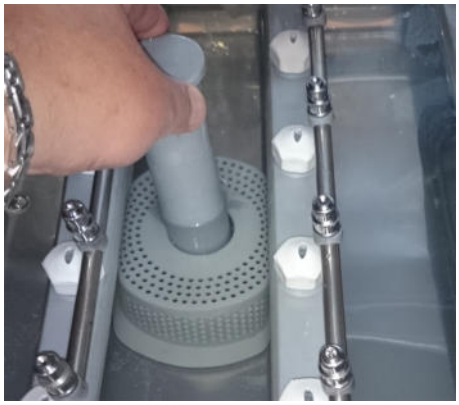

Il faut vider la machine après avoir terminé le travail. Ne pas laisser la lessive dans la machine plus longtemps que nécessaire.

ATTENTION
LA TEMPÉRATURE DE L'EAU DANS LE RÉSERVOIR PEUT ÊTRE DE PLUS DE 53º C, IL Y A RISQUE DE BRÛLURES LÉGÈRES.

Nettoyage intérieur
En cas de souillure de l'intérieur, il faut le **nettoyer**.

Enlever le filtre de surface et enlever les étiquettes et les souillures.

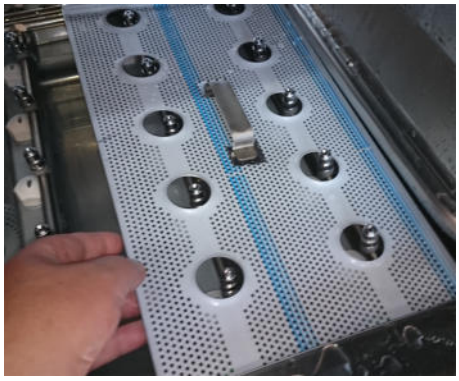

Enlever le filtre d'aspiration et si besoin le nettoyer.
Enlever les bras de lavage en les tournant un peu vers la gauche en les retirant avec soin de la douille support à baïonnette.

Nettoyer les buses souillées. Si vous dévissez les buses, les resserrer impérativement dans la même position.

Assurez-vous que: Tous les composants dans la machine sont facilement manœuvrables.
Ne pas forcer, les pièces pourraient se briser ou être endommagées.
On peut facilement nettoyer l'intérieur de la machine.
On peut facilement nettoyer l'intérieur de la machine.
Fermer la porte, allumer la machine en appuyant (1) sur l'interrupteur principal et attendre env. 20 sec. L'eau fraîche arrose l'intérieur.
(Il faut que le tube de trop plein soit enlevé)

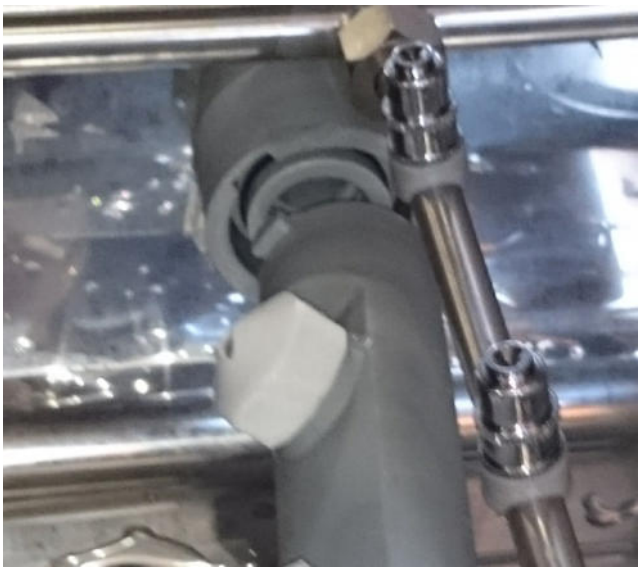

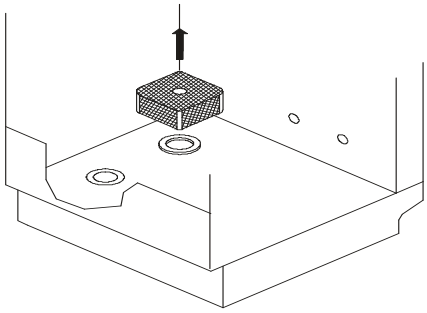

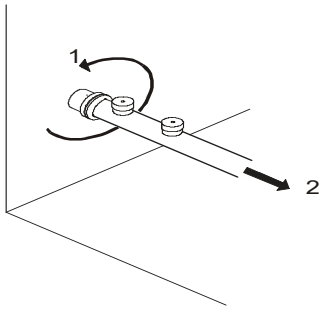

Enlever le filtre de la pompe et le filtre de surface et rincer sous l'eau courante.
Enlever les bras de lavage en les tournant légèrement d'un ¼ de tour vers la gauche.

Il est recommandé de placer les caisses de bière pour le lavage sur le support de caisses inclus dans la livraison.

Il faut laver les caisses de bière après avoir nettoyé les bouteilles. Si la lessive est trop souillée, la remplacer (voir le chapitre: Vider la machine)

Après avoir terminé les processus de lavage et de nettoyage, ne pas fermer les portes de la machine.

Insérer le tube de trop plein dans le cadre de la porte pour que l'intérieur puisse « être aéré ».

Actions possibles pour remédier aux pannes, détartrage

Panne	**Cause possible / Remède**
La machine ne s'allume pas	Alimentation électrique de la machine interrompue, cause interne à la machine **Appeler le service après-vente**
La machine ne se remplit pas	Vanne d'arrêt fournie par le client fermée, le piège à air est sale – C'est pourquoi l'interrupteur de niveau ne fonctionne pas, la soupape d'admission est souillée ou défectueuse. **Appeler le service après-vente**
La machine se remplit et chauffe, mais il n'est pas possible de démarrer le programme de lavage	Contact de porte n'a pas de contact/est défectueux - Le fusible de faible intensité est grillé. **Appeler le service après-vente**
La machine se remplit en continu	Le tube de trop plein n'est pas inséré correctement.
Les bouteilles ne sont pas propres	La température de lavage est trop basse, la machine n'apporte pas le produit de nettoyage, le conteneur de produit de lavage est vide, les buses de lavage sont bouchées
Les bouteilles ont un film gris et gras	Trop faible quantité d'eau douce par lavage – Contrôler la pression de l'eau

Il faut essuyer l'extérieur de la machine seulement avec un chiffon humide.
Noter qu'il y a des interrupteurs de courant et des témoins lumineux dans la zone du panneau de commande.

Détartrer l'intérieur de la machine:

Le système d'alimentation de la machine ne sera alimenté qu'en eau froide. C'est pourquoi il n'est pas nécessaire de détartrer cette zone. Détartrer l'intérieur de la machine comme suit:

Nettoyer l'intérieur de la machine (voir les instructions à la page 5 et 6). Il faut enlever les filtres de surface et le tube de trop plein. Arroser l'intérieur, le tube de trop plein, le filtre d'aspiration et les filtres de surface avec un détartrant (dilué ou selon les instructions). Positionner le tube de trop plein et le filtre d'aspiration sur les filtres de surface. Attendre pendant la durée d'application selon les instructions figurant sur le produit détartrant . Allumer la machine et attendre pendant env. 20 sec. Ensuite, éteindre la machine. Enfin installer le filtre d'aspiration et le tube de trop plein selon les instructions. On peut également arroser l'intérieur avec un tuyau d'arrosage après de l'avoir détartré. Attention: Arroser seulement à l'intérieur de la machine.

Attention: Surtout détartrer régulièrement les éléments chauffants à l'intérieur du réservoir. Ils perdent de la puissance de chauffage ou peuvent être endommagés.

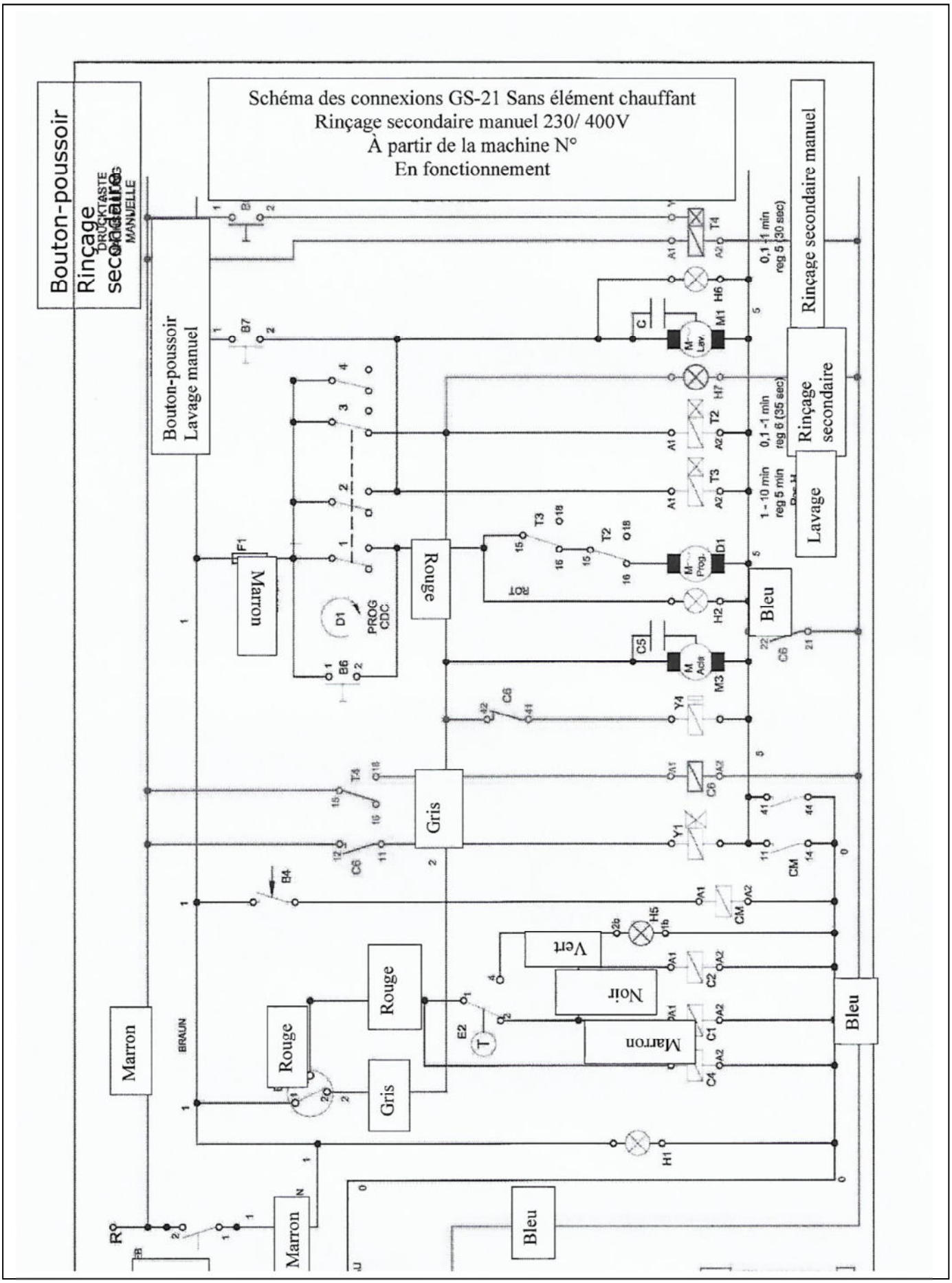
Schéma des connexions GS-21 Sans élément chauffant
Rinçage secondaire manuel 230/ 400V
À partir de la machine N°
En fonctionnement
Bouton-poussoir
Rinçage secondaire
Bouton-poussoir
Lavage manuel
Rinçage secondaire manuel
Rinçage secondaire
Lavage
Marron
Rouge
Gris
Bleu
Vert
Noir
Marron
Rouge
Gris
Marron
Bleu
Marron
Bleu
PROG CDC
0,1 -1 min reg 5 (30 sec)
0,1 -1 min reg 6 (35 sec)
1 - 10 min reg 5 min

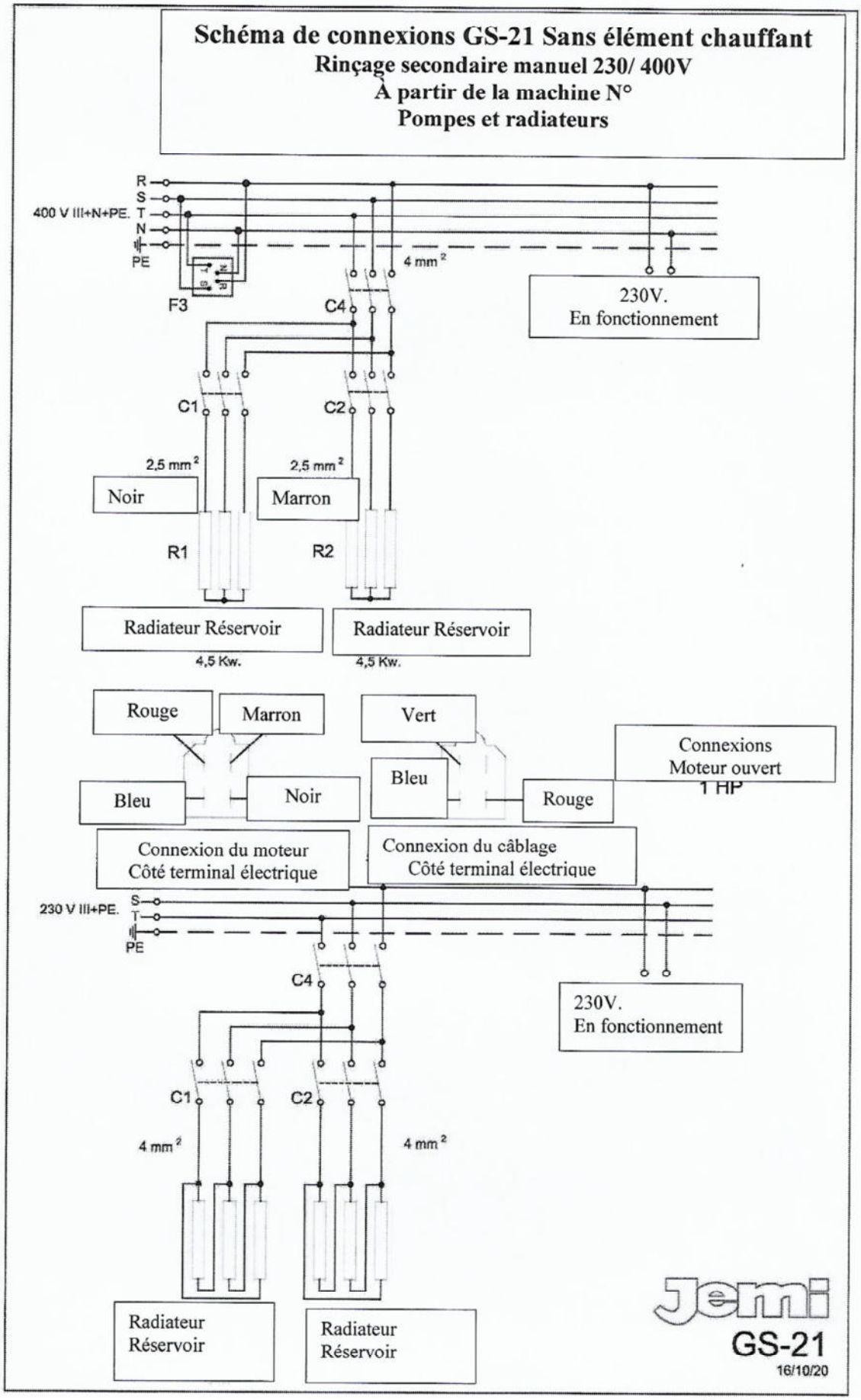
Schéma de connexions GS-21 Sans élément chauffant
Rinçage secondaire manuel 230/ 400V
À partir de la machine N°
Pompes et radiateurs
R
S
T
N
PE
400 V III+N+PE.
F3
4 mm²
C4
230V.
En fonctionnement
C1
C2
2,5 mm²
2,5 mm²
Noir
Marron
R1
R2
Radiateur Réservoir
Radiateur Réservoir
4,5 Kw.
4,5 Kw.
Rouge
Marron
Vert
Bleu
Noir
Bleu
Rouge
Connexions
Moteur ouvert
1 HP
Connexion du moteur
Côté terminal électrique
Connexion du câblage
Côté terminal électrique
230 V III+PE.
S
T
PE
C4
230V.
En fonctionnement
C1
C2
4 mm²
4 mm²
Radiateur
Réservoir
Radiateur
Réservoir
Jemi
GS-21
16/10/20

Schéma électrique
Rinçage secondaire manuel MOD: GS-21 III
À partir de la machine N°

B1	Interrupteur de mise en service
B4	Microporte
B6	Interrupteur
B7	Bouton-poussoir manuel Lavage
B8	Touche manuelle Rinçage
C	Condensateur de moteur
C1	Protection de l'élément chauffant du chauffe-eau
C2	Protection de l'élément chauffant du réservoir
C4	Protection de l'élément chauffant
CM	Relais microporte
C5	Condensateur de pompe Rinçage
C6	Relais manuel de rinçage
D1	Commutateur des programmes
E2	Thermostat régulateur de température du réservoir
E3	Régulateur du niveau de pression
F1	Fusible
F3	Filtre du condensateur antiparasite
H1	Affichage de la mise en service
H2	Affichage du programme de rinçage
H5	Affichage des températures correctes
H6	Témoin lumineux du lavage manuel
H7	Affichage de rinçage
M1	Moteur de rinçage
M3	Moteur de la pompe de rinçage secondaire (en option)
R1	Élément chauffant du chauffe-eau
R2	Élément chauffant du réservoir
Y1	Remplir l'électrovanne / Rinçage secondaire
Y4	Unité de dosage du détergent liquide
T2	Interrupteur du programme de rinçage secondaire
T3	Interrupteur du programme de lavage
T4	Interrupteur du programme de rinçage secondaire manuel

Données techniques:

Rendement par heure	environ 190 bouteilles/h
Durée de rinçage:	6 min 30 sec.
Débit de pompe:	736 W
Débit de circulation:	330 ltr. / min.
Élément de chauffage du réservoir:	2 x 4500 W
Puissance absorbée:	9736 W
Tension:	400 volts
Contenu du réservoir:	29 ltr.
Consommation d'eau/Processus de rinçage:	env. 8,7 ltr.
Pression de l’eau de l'écoulement permanent:	2,5 bars
Amenée d'eau	¾”
Évacuation d’eau	50 mm ∅
Hauteur d'insertion:	Bouteilles jusqu'à 400 mm
Dimensions du panier:	500 x 500 mm
Équipement des paniers:	1 panier à bouteilles
	1 support de caisses pour caisses de bière
Dimensions:	
Largeur:	580 mm
Profondeur:	630 mm
Hauteur sans les pieds:	820 mm
Hauteur pieds compris	830 mm

Panier à bouteilles

Le système de notre panier à bouteilles convient pour presque tous les types de bouteilles.
Peu importe qu'il s'agisse de bouteille NRW, à col long, NF ou à fermeture mécanique, de bouteilles de vin, de bouteilles de jus, de bouteilles de lait, de pots à yaourt et bien plus encore.

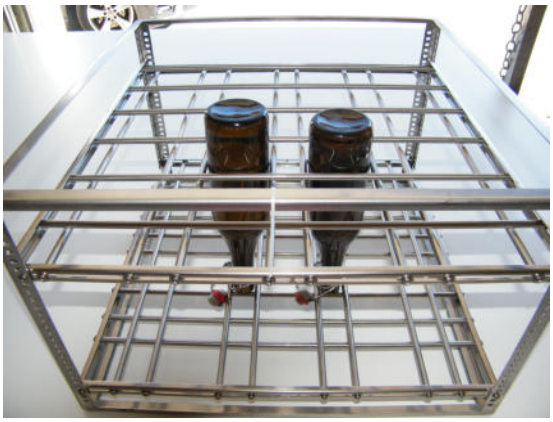

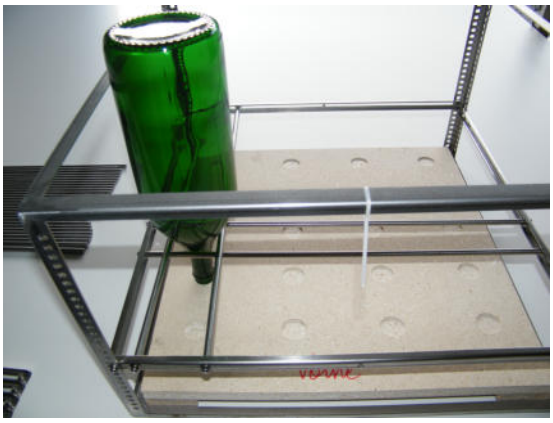

Volume de livraison:

1	panier de base
8	rails porteurs
36	barres porteuses
88	vis + rondelles plates (+ réserve)
1	gabarit pour l'assemblage du panier
1	système de vissage pour le bras de rinçage secondaire
1	aimant
1	serre-câbles pour chaque panier

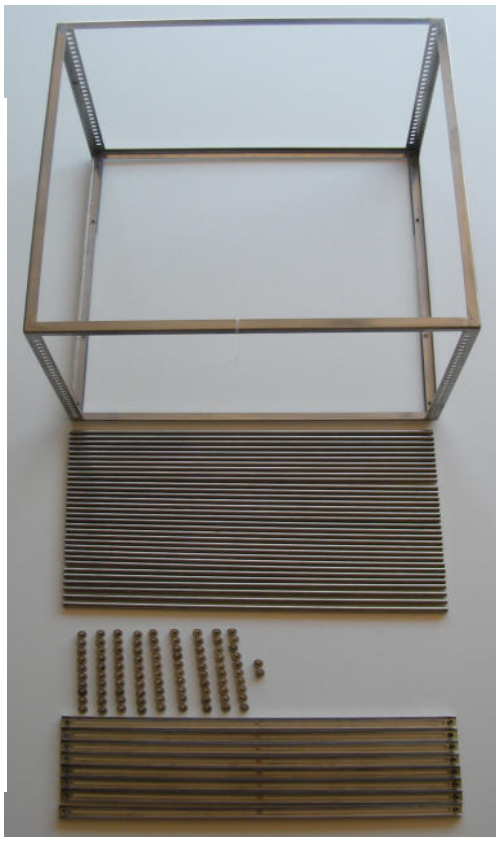

Assemblage du panier à bouteilles

Poser le gabarit sur la table et insérer le panier à bouteilles au dessus du gabarit.

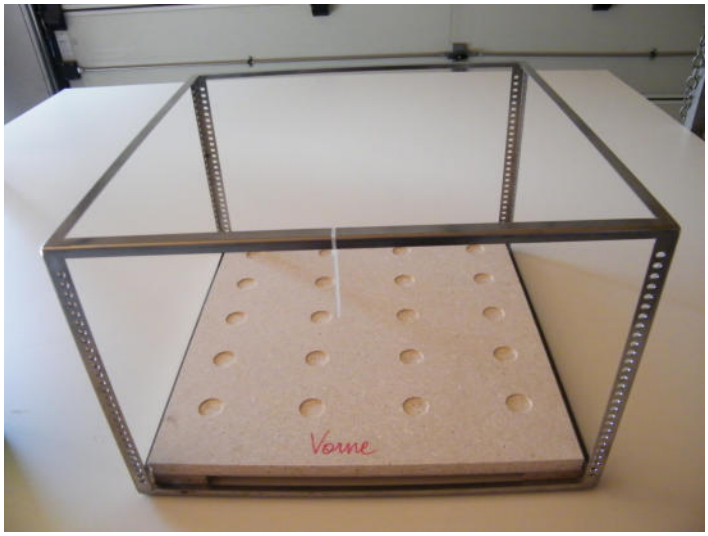

Attention:
Le gabarit est marqué par le mot
AVANT.

Marquer également le panier à l'aide d'un serre-câble ou similaire. Le panier est carré, mais il n'a qu'une face avant **qui convienne**.
Veuillez noter que les courbes de glissage vont d'avant en arrière.

Maintenant, mettre votre bouteille (dans notre exemple une bouteille à fermeture mécanique de 0,75 l) sur la cavité du gabarit.

Ensuite monter le rail porteur à la hauteur qui permet le mieux de maintenir la bouteille par le goulot.

Puis, monter les rails porteurs latéraux et arrière.

Attention:
Positionner les rails porteurs en avant et en arrière à la même hauteur et bloquer par les vis. Ne serrer les vis que légèrement. Monter les rails porteurs latéraux décalés par un trou au cadre vers le bas.
Ne serrer les vis que légèrement.
Ne que serrer les vis qu'après avoir complété le « plan ».

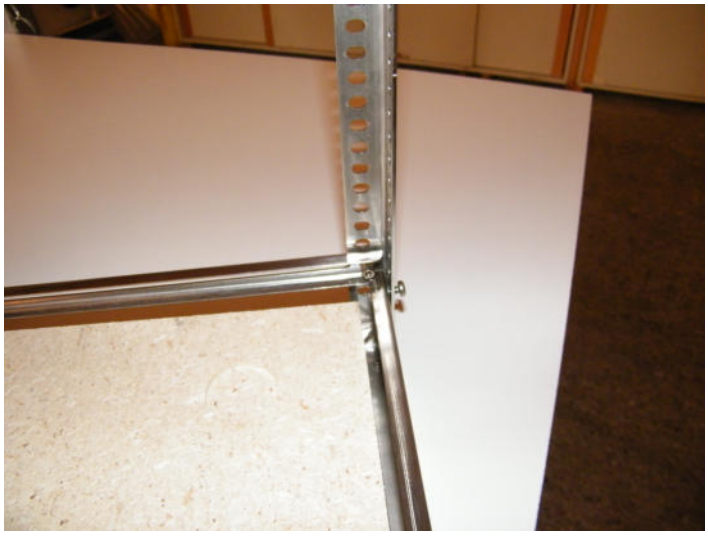

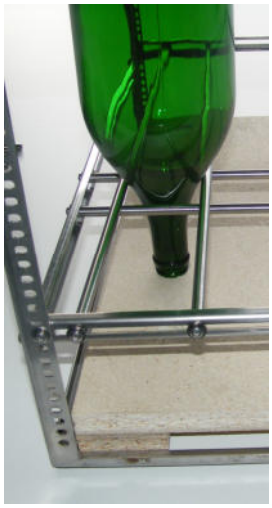

En fonction du type de bouteille ou goulot de bouteille, il faut monter le rail porteur à des hauteurs différentes.

Il faut également vérifier combien de bouteilles on peut placer dans le panier à bouteilles en fonction du modèle ou de la taille de bouteille. En fonction de la quantité de bouteilles, la quantité de barres porteuses montées horizontalement change également.

Positionner les barres porteuses au plan inférieur des rails porteurs. En fonction de la taille des bouteilles, jusqu'à 10 pièces il faut positionner les rails porteur (2 pièces chacun) dans les 5 cavités dans le gabarit d'avant en arrière.

Positionner les barres porteuses au plan inférieur des rails porteurs. En fonction de la taille des bouteilles, jusqu'à 10 pièces il faut positionner les rails porteur (2 pièces chacun) dans les 5 cavités dans le gabarit d'avant en arrière.

Important: Toujours contrôler la position du goulot de la bouteille afin qu'elle soit toujours positionnée exactement dans la cavité du gabarit.

Attention: Ne que serrer les vis que quand la position des barres porteuses coïncide exactement avec la cavité du gabarit.

Insérer ensuite les barres porteuses de l'avant vers l'arrière dans le rail porteur. 8 pièces maximum pour 4 rangées de bouteilles.

Ensuite les positionner également au-dessus des cavités du gabarit.

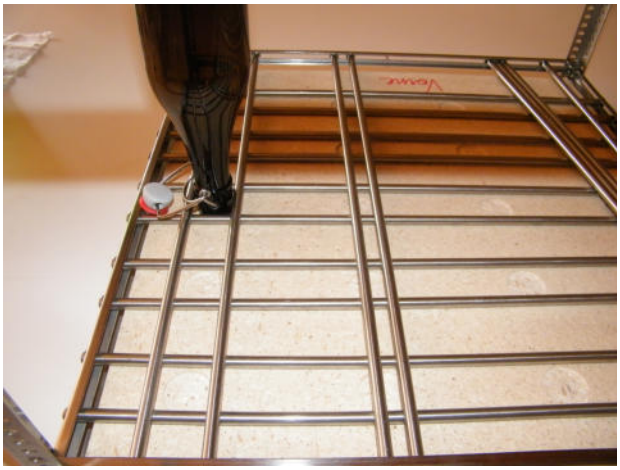

Toujours contrôler la position exacte du goulot des bouteilles avec la cavité du gabarit.

Quand ils coïncident, vous pouvez serrer les vis aux barres porteuses.

En utilisant des tournevis sur accus, il est recommandé de ne pas utiliser la force maximale du tournevis.

Dès que le plan inférieur du panier de bouteilles est assemblé, vous pouvez assembler le plan supérieur du panier de bouteilles.

Monter d'abord les rails porteurs, comme pour le plan inférieur.

Vérifier également ici que les rails porteurs soient montés à la même hauteur en avant et en arrière et qu'il faut monter les rails porteurs latéraux décalés par un trou vers le bas au cadre du panier.

Ensuite, positionner les barres porteuses dans les rails porteurs de gauche à droite ainsi que d'avant en arrière.

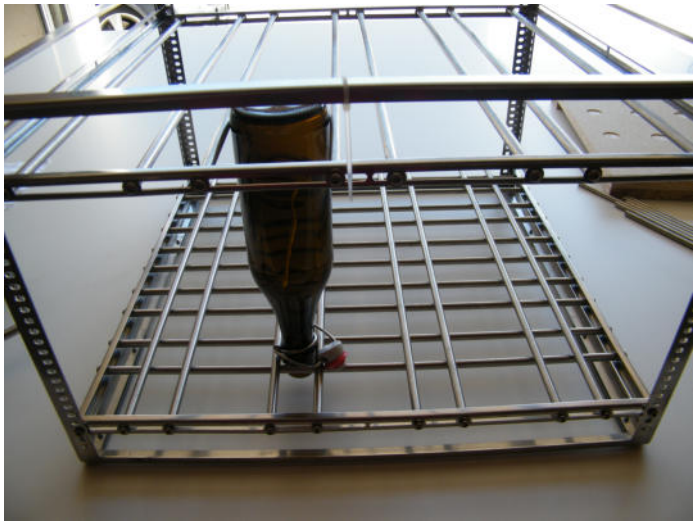

En rentrant les bouteilles dans le plan supérieur, il faut faire attention de positionner les bouteilles bien droites ou légèrement inclinées vers la gauche dans le panier à bouteilles.

Important:
On peut mettre dans un même panier des bouteilles de différentes hauteurs mais avec un goulot ou un diamètre de bouteille identique.

Régler les buses de rinçage secondaires

État de la machine:
La machine est éteinte.
Le réservoir est vide.

Ouvrir la porte et sortir le filtre de surface ainsi que le tube de trop plein de la machine.

Enlever l'écrou en plastique gris du bras de rinçage secondaire supérieur en le tournant.

Insérer la vis à six pans dans le filetage, ce faisant ne pas trop la serrer.

Mettre vos bouteilles dans le premier rang du panier et le placer dans la machine.

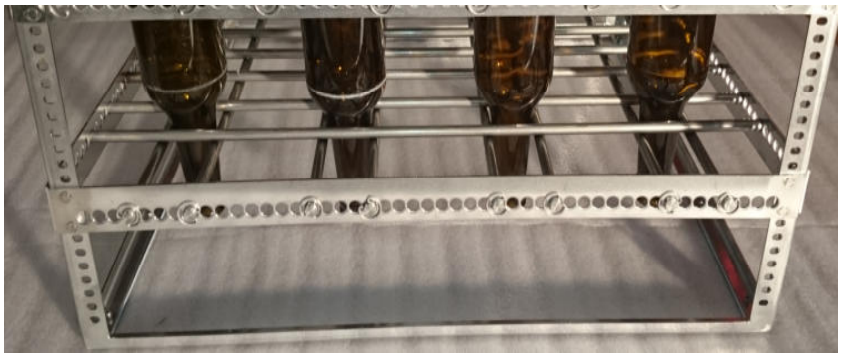

La porte reste ouverte. Appuyer sur l'interrupteur principal (1).
Le voyant vert (3) s'allume.

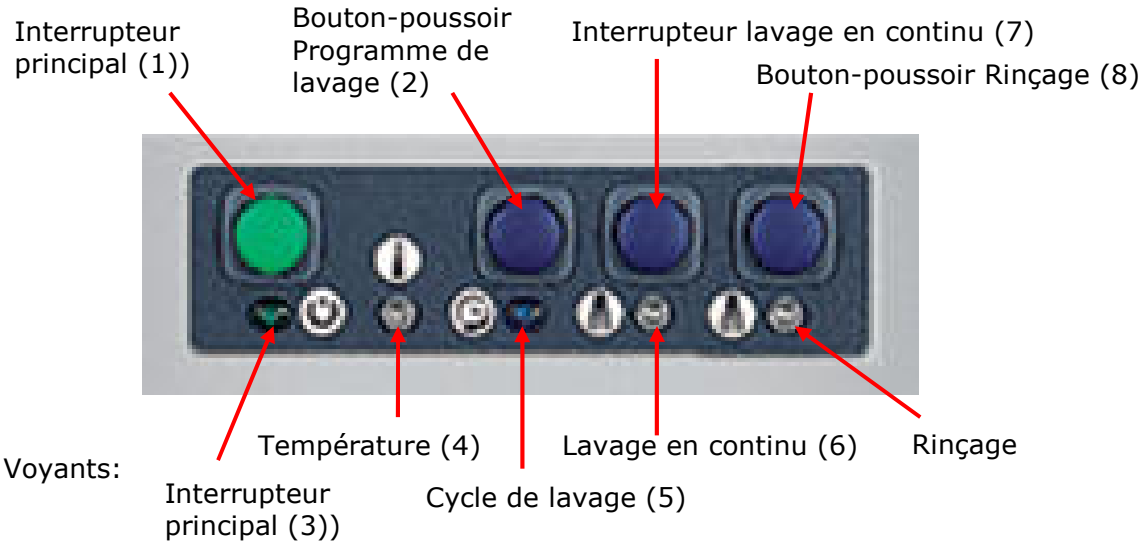

Prendre l'aimant inclus dans la livraison et l'insérer dans le pli à droite en dessous du panneau d'interrupteur.

La machine commence le processus de remplissage. L'eau sort des buses inférieures de rinçage secondaire et passe dans les bouteilles. Maintenant vous pouvez voir si l'angle des buses est correct et si l'eau gicle dans le goulot des bouteilles.
Si un ou plusieurs bras de rinçage secondaire ne gicle pas dans le goulot, desserrer l'écrou des bras de rinçage secondaire avec une clé plate (de 20) et le tourner jusqu'à la position correcte.
Tourner le bras de rinçage secondaire latéralement (vers la droite et vers la gauche), le-retirer ou le-- pousser.Der Après avoir ajusté les buses de rinçage secondaire, remonter le bras de rinçage secondaire supérieur dans la machine..
Ensuite poursuivre les instructions du point «Rinçage » à la page 3.

Icône: Depuis fin 2017 il n'y a plus de buses appliquées.